Betriebsanleitung für Axialkolben-Hydromotoren beachten

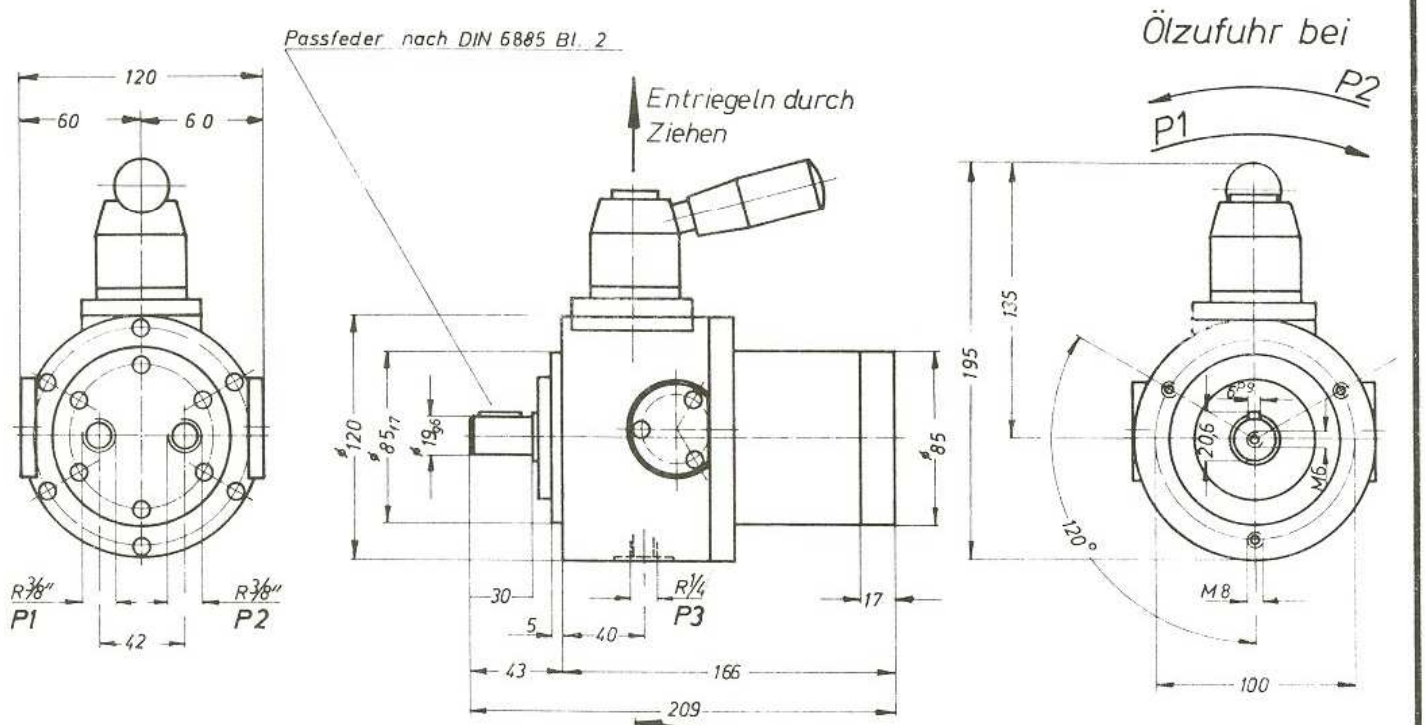

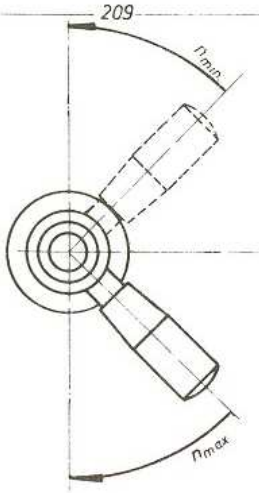

Druckölanschluß P1 R 3/8"
Druckölanschluß P2 R 3/8"
Leckölanschluß P3 R 1/4"
P3 Lecköldruck max. 0,5 bar

min. Drehwinkel 6°

Motor 8,7kg

Motortype	q[cm³/U]		M[Nm/bar]		nmax [min⁻¹]	P1max P2max	ΣP1 P2	P1min P2min
HMSR 10	4,8	9,6	0,08	0,15	3000	180	200	3
HMSR 14	7,00	14,0	0,11	0,22	3000	180	200	3
HMSR 20	10,2	20,3	0,16	0,32	2400	100	120	3
HMSR 25	12,6	25,2	0,20	0,39	2000	100	120	3

Alle Drücke [P] in bar

AXIALKOLBEN-REGELMOTOR Exzentergeregelt SK 351.4.5

Datum: 22.08.2008

MASCHINENWERKE FRANKFURT